PRODABIS, Ingeniería de Estructuras.
C/ Solidaridad nº 9, 1º C, 09007 (Burgos). Teléfono: 659 051 521 - 653104596 Web: www.prodabis.es , -E-mail: prodabis@gmail.com

PROYECTO	CENTRO DE INTERPRETACIÓN EN VILLAR DEL RIO (SORIA)			VERSIÓN	FECHA
PROMOTOR				ORIGINAL	01/07/2013
ARQUITECTO	AU ARQUITECTOS			MODIFICACIÓN	
REFERENCIA	PR13-29.5	ESCALA	REVISADO		
		1:100	D. MANSO		
PLANO DE	ESTRUCTURA Y FORJADO TECHO P. PRIMERA				

ESTRUCTURA Y FORJADO TECHO DE PLANTA PRIMERA

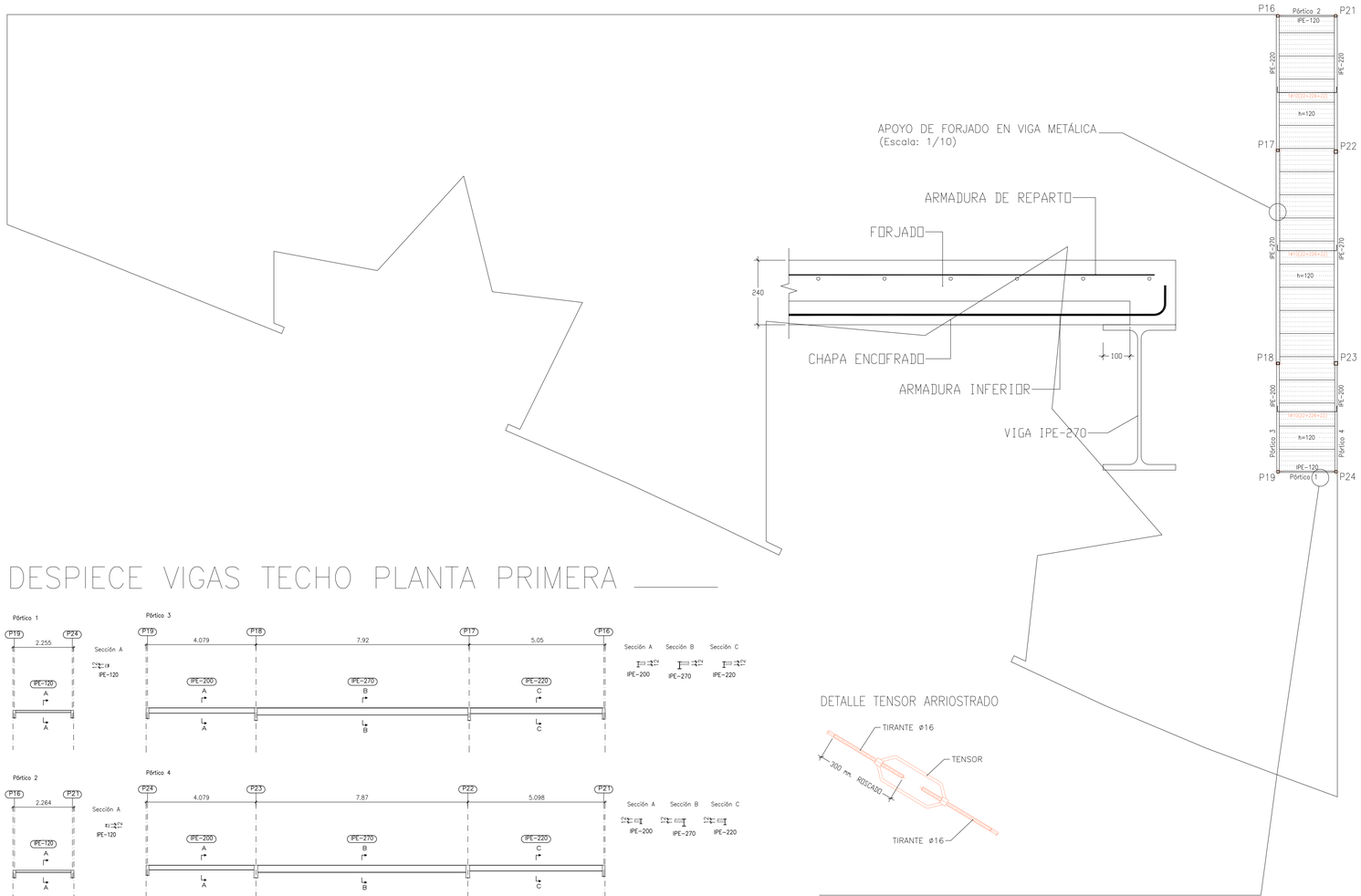

DESPIECE VIGAS TECHO PLANTA PRIMERA

DETALLE ARRANQUE DE PILARES METALICOS

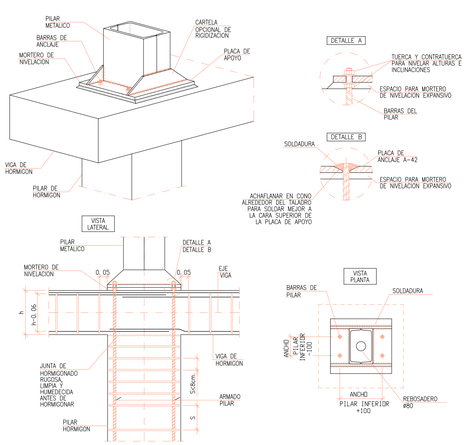

CUADRO DE CARGAS

PLANTA	FORJADO	PESO PROPIO	CARGAS MUERTAS	SOBR. USO/NIEVE	CARGA TOTAL
PLANTA PRIMERA	12 cm.	2,80 kN/m²	0,40 kN/m²	0,40/1.20 kN/m²	4,40 kN/m²

DETALLE DE FORJADO

SECCION TRANSVERSAL

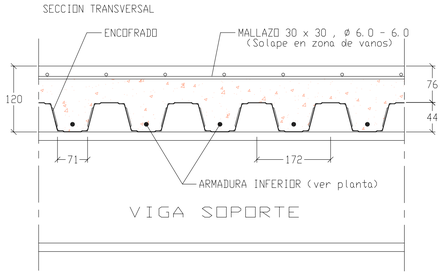

ACERO EN PERFILES.....S275

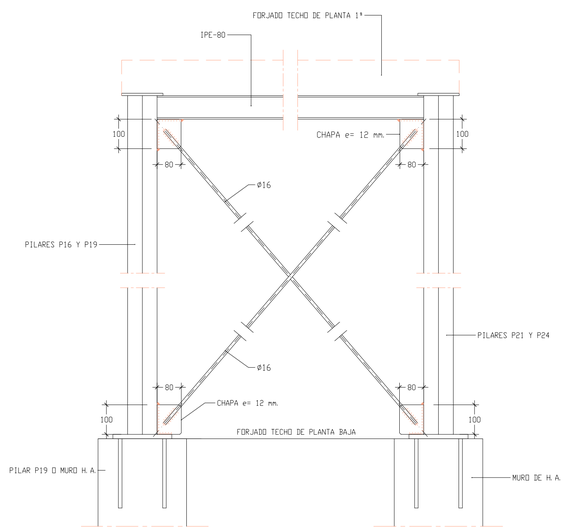

UNIONES SOLDADAS EN ESTRUCTURA METÁLICA

NORMA:

CTE DB SE-A: Código Técnico de la Edificación. Seguridad estructural. Acero. Apartado 8.6. Resistencia de los medios de unión. Uniones soldadas.

MATERIALES:

– Perfiles (Material base): S275.

– Material de aportación (soldaduras): Las características mecánicas de los materiales de aportación serán en todos los casos superiores a las del material base. (4.4.1 CTE DB SE-A)

DISPOSICIONES CONSTRUCTIVAS:

1) Las siguientes prescripciones se aplican a uniones soldadas donde los espesores de las piezas a unir sean al menos de 4 mm.

2) Los cordones de las soldaduras en ángulo no podrán tener un espesor de garganta inferior a 3 mm ni superior al menor espesor de las piezas a unir.

3) Los cordones de las soldaduras en ángulo cuyas longitudes sean menores de 40 mm o 6 veces el espesor de garganta, no se tendrán en cuenta para calcular la resistencia de la unión.

4) En el detalle de las soldaduras en ángulo se indica la longitud efectiva del cordón (longitud sobre la cual el cordón tiene su espesor de garganta completo). Para cumplirla, puede ser necesario prolongar el cordón rodeando las esquinas, con el mismo espesor de garganta y una longitud de 2 veces dicho espesor. La longitud efectiva de un cordón de soldadura deberá ser mayor o igual que 4 veces el espesor de garganta.

5) Las soldaduras en ángulo entre dos piezas que forman un ángulo b deberán cumplir con la condición de que dicho ángulo esté comprendido entre 60 y 120 grados. En caso contrario:

– Si se cumple que b > 120 (grados): se considerará que no transmiten esfuerzos.
– Si se cumple que b < 60 (grados): se considerarán como soldaduras a tope con penetración parcial.

COMPROBACIONES:

a) Cordones de soldadura a tope con penetración total:
En este caso, no es necesaria ninguna comprobación. La resistencia de la unión será igual a la de la más débil de las piezas unidas.

b) Cordones de soldadura a tope con penetración parcial y con preparación de bordes:
Se comprueban como soldaduras en ángulo considerando un espesor de garganta igual al canto nominal de la preparación menos 2 mm (artículo 8.6.3.3b del CTE DB SE-A).

c) Cordones de soldadura en ángulo:
Se realiza la comprobación de tensiones en cada cordón de soldadura según el artículo 8.6.2.3 CTE DB SE-A.

Junta de Castilla y León
CONSEJERIA DE CULTURA Y TURISMO
Dirección General de Patrimonio Cultural

PROYECTO BÁSICO Y DE EJECUCIÓN DE:

CENTRO DE ACOGIDA DE VISITANTES DE LOS YACIMIENTOS DE ICNITAS Y RESTOS FÓSILES VILLAR DEL RÍO - SORIA

AUTOR / ES:

Arquitecto:
Félix Escribano Martínez

Arquitecto colaborador:
Arantza Arrieta Goitia

FECHA: JULIO 2013 ESCALA: 1/100

PLANO:

ESTRUCTURA Y FORJADO TECHO PLANTA 1ª

Nº DE PLANO

E.6